Solid Sidewall Plug-in Package

ソリッド サイドウォール プラグイン パッケージ

これらのパッケージは金属とガラスで製作されており気密性及び絶縁性に優れております。
本パッケージは一般的にはバスタブ型パッケージと呼ばれております。

主な特徴

- **気 密 性：**1×10^{-9}Pa・m^{3}／sec以下。
- **絶縁抵抗：**ベースーリード線間DC500Vにて1000MΩ以上。
- **仕 上 げ：**Ni-Ep / Ni-Elp+Au-Ep
- **MIL-STD-883規格に準拠した評価も提供可能です。**
- **リッド（カバー）とセットにしても提供いたします。**
- **代表的概要図を以下に示しておりますが、特注（カスタム）の設計・製作も致しますので、別途ご相談ください。**

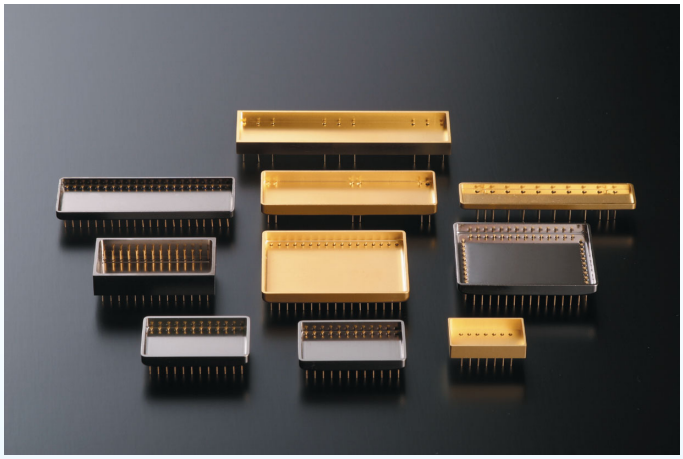

バスタブ型パッケージ

代表的製品の概略図

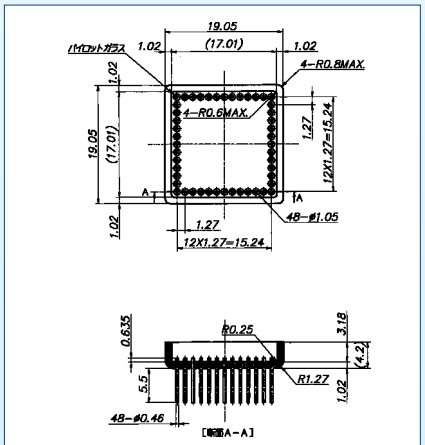

AF-1854

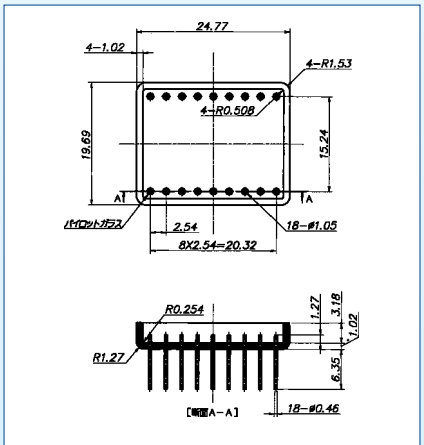

AF-1801

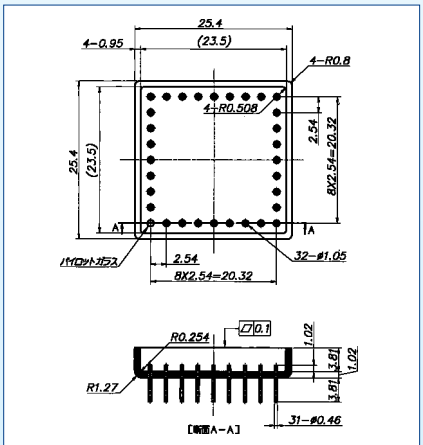

AF-1794

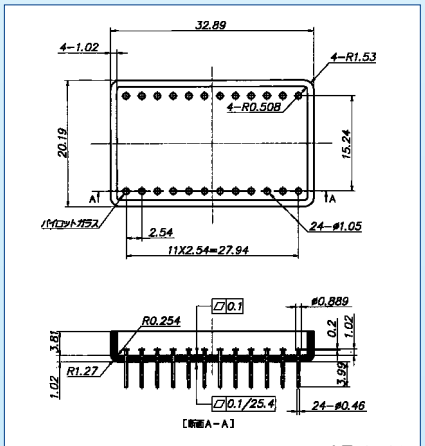

AF-1716

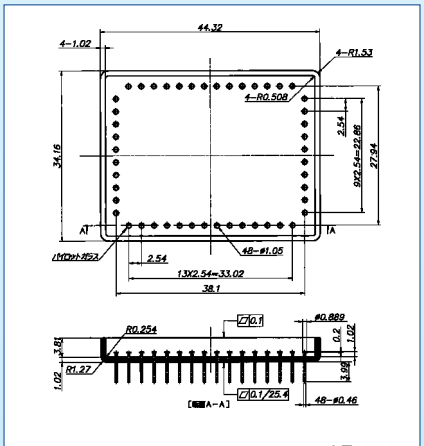

AF-1718

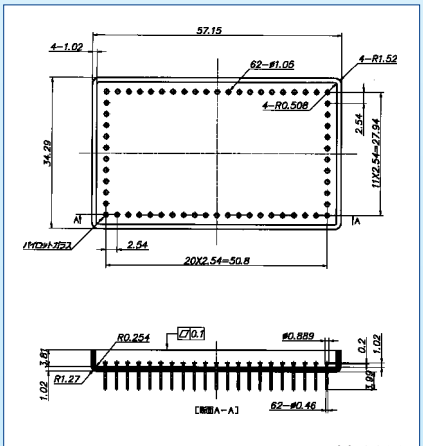

H-1189